LIA

CÓDIGO
ML-440/BO

TIPO
Luminária de Sobrepor de Parede

ÁREA DE INSTALAÇÃO
Interna

MATERIAIS
Alumínio / Cúpula de tecido

DIMENSÕES
Canopla: Largura 190 x Altura 272 x Profundidade 240 mm
Cúpula: Diâmetro 190 x Altura 165 mm

FONTE LUMINOSA
1X E27 Bolinha
Botão liga/desliga

ACABAMENTO
Pintura Eletrostática Micro Texturizada

CORES DE ACABAMENTO
Cúpula: Tramado
Cor Base: Todas as cores com acabamento em preto

COMPONENTES
Parafuso [2] / Bucha [2]

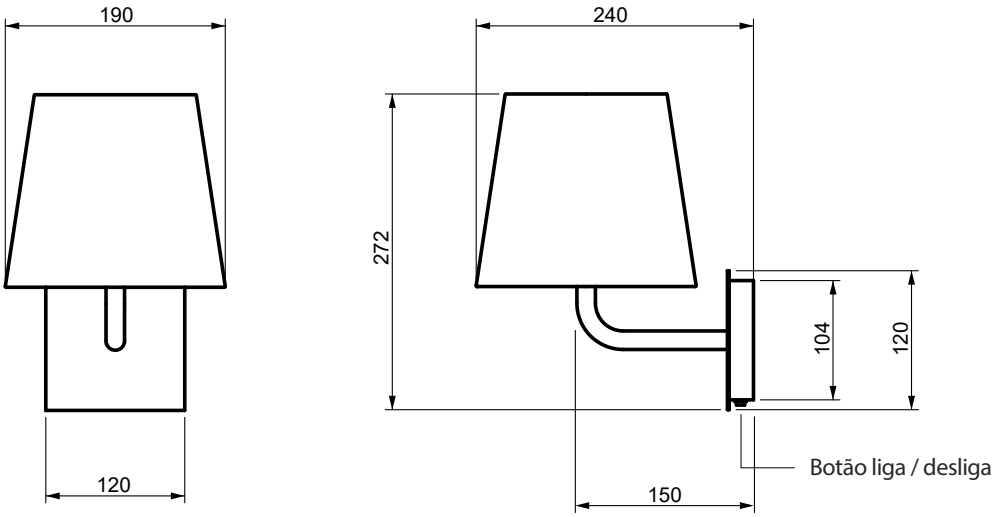

LIA
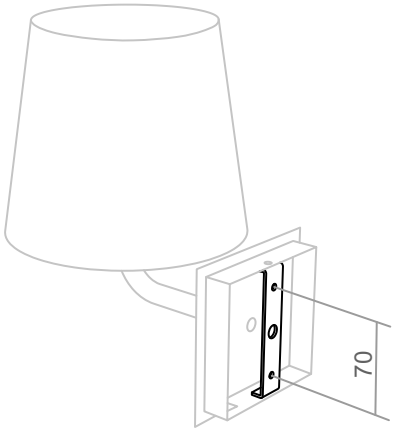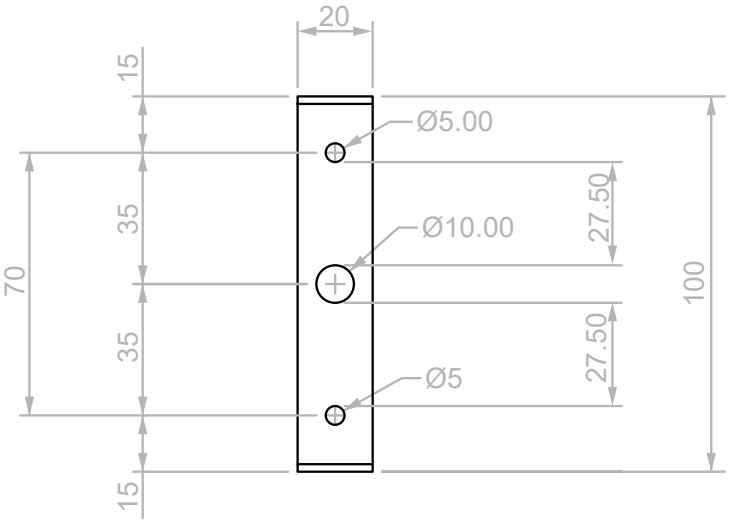
MEDIDA DA FURAÇÃO PARA INSTALAÇÃO