MEDIDA DA FURAÇÃO PARA INSTALAÇÃO

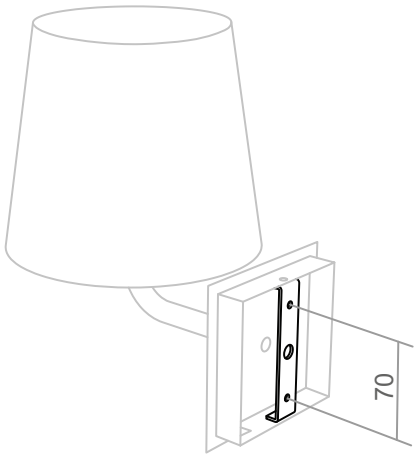

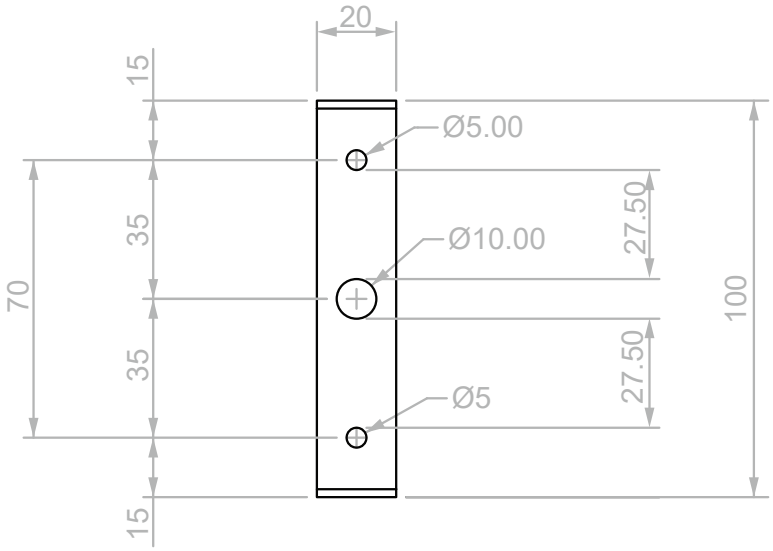

Cortar / Serrar.

conectar lâmpadas / Plugar / Encaixar

Aparafusar / atarrachar / Apertar

Zoom para mostrar detalhes importantes.

Conectar fios / Soldar / Fazer parte elétrica

Furar

Marcar com lápis

Atenção

Manutenção

troca de lâmpada

Para trocar a lâmpada, certifique-se de que não há corrente elétrica na luminária.

Limpeza

Para fazer a limpeza da luminária, utilize um pano seco.

DIMLUX

1

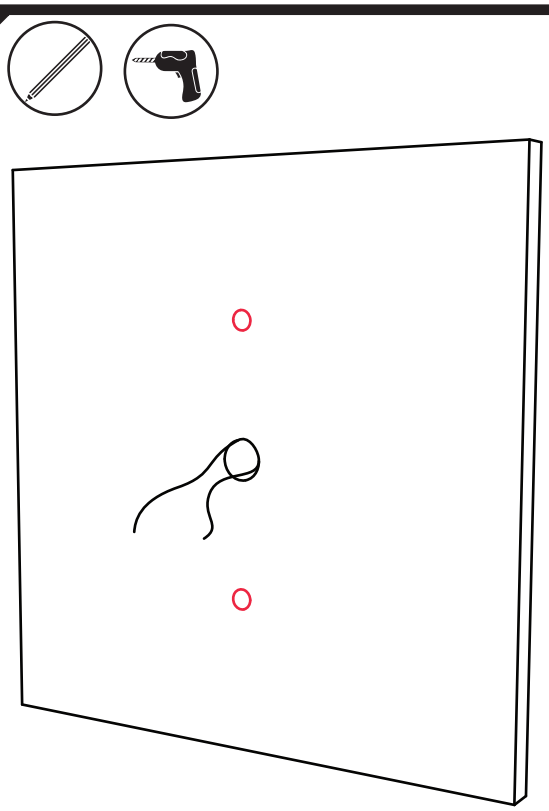

2

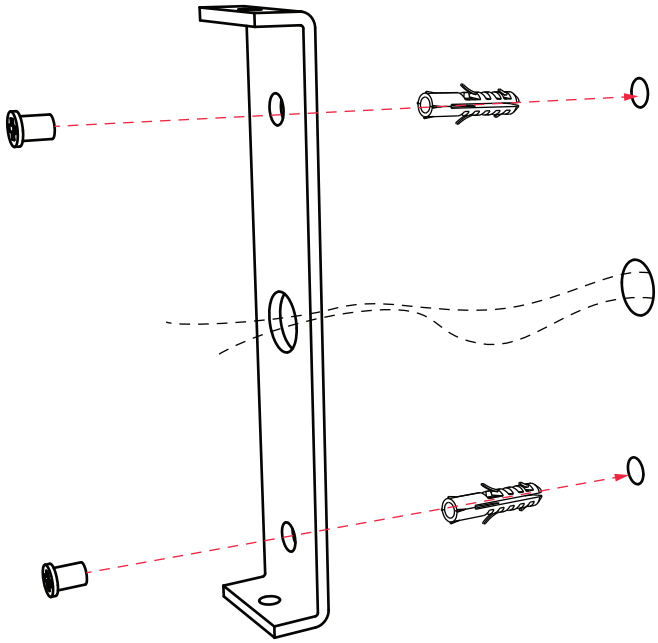

3

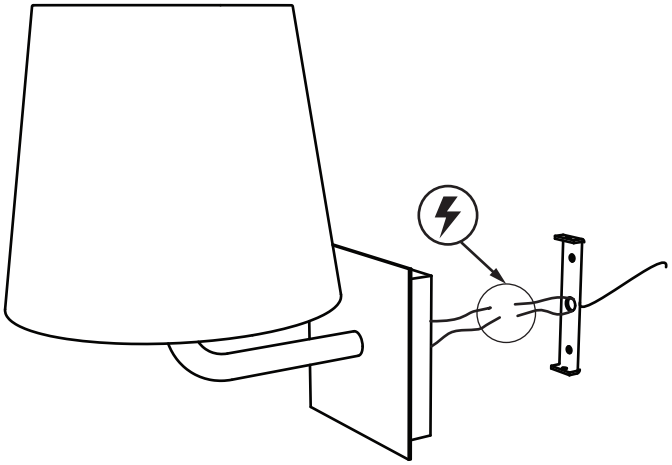

4

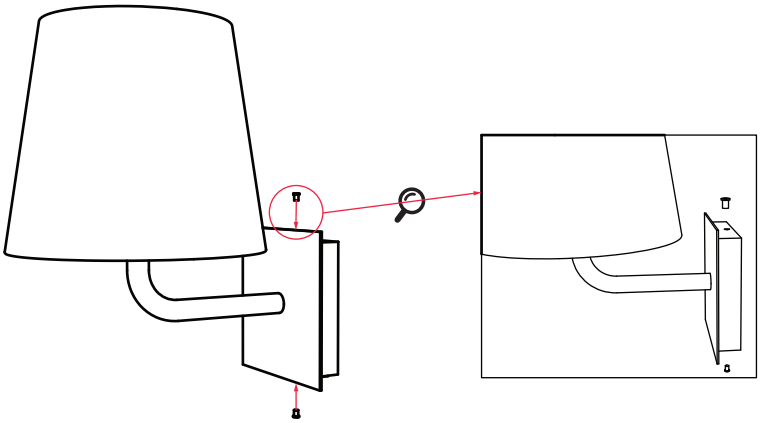

Manutenção

troca de lâmpada

Para trocar a lâmpada, certifique-se de que não há corrente elétrica na luminária.

Limpeza

Para fazer a limpeza da luminária, utilize um pano seco.

Rua Pedro Alves, 205 - Santo Cristo - CEP 20220-280 / Tel. 55 21 2253-9444
www.dimlux.com.br