TRIANGULAR

CÓDIGO
700035

TIPO
Perfil de Sobrepor

INSTALAÇÃO
Gesso / Drywall / Marcenaria / Alvenaria

ÁREA DE INSTALAÇÃO
Interna

MATERIAIS
Alumínio extrudado / Plástico

DIFUSOR
Acrílico leitoso

DIMENSÕES
Comprimento * x Largura 16 x Altura 16 mm
Largura interna: 10 mm

FONTE LUMINOSA
Fita de Led (não inclusa)

FONTE
Calcular driver remoto

ACABAMENTO
Alumínio natural
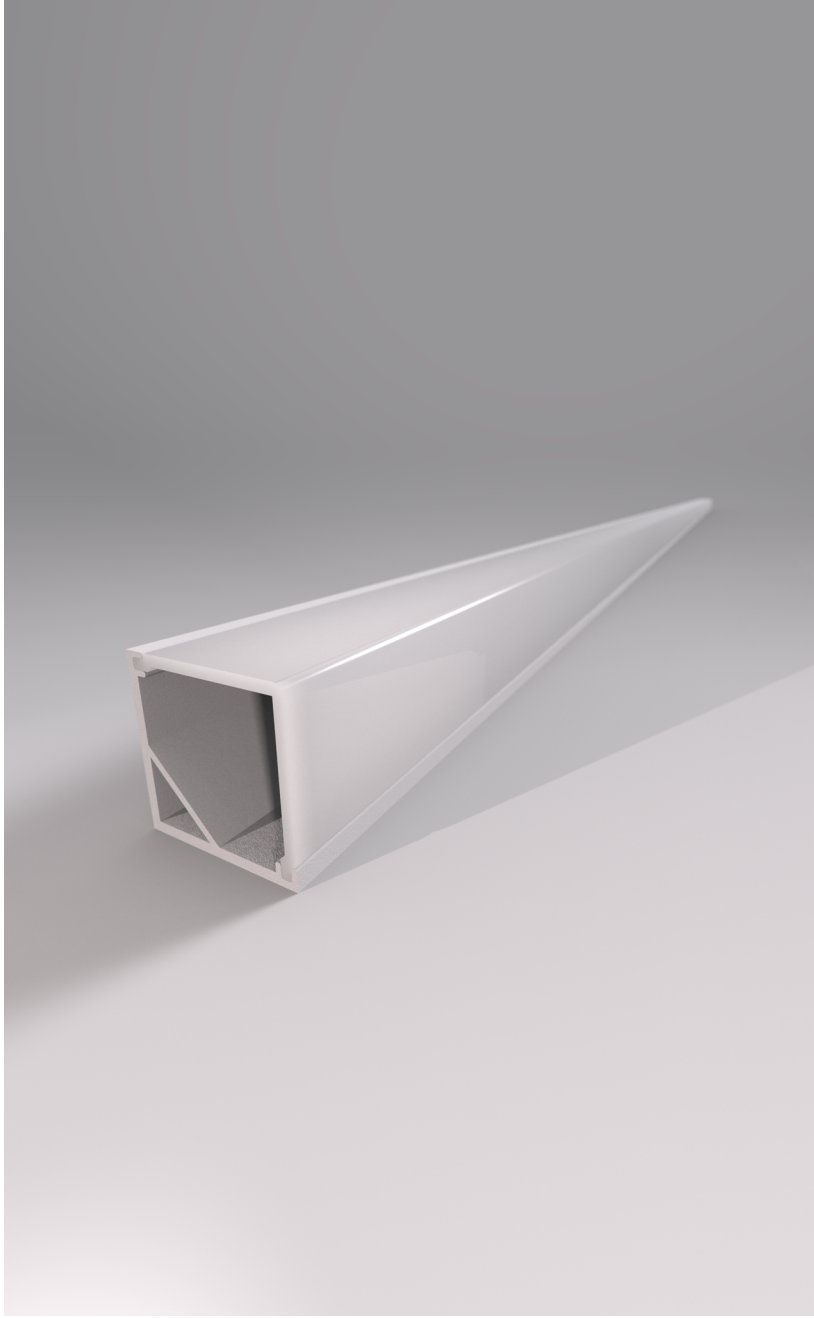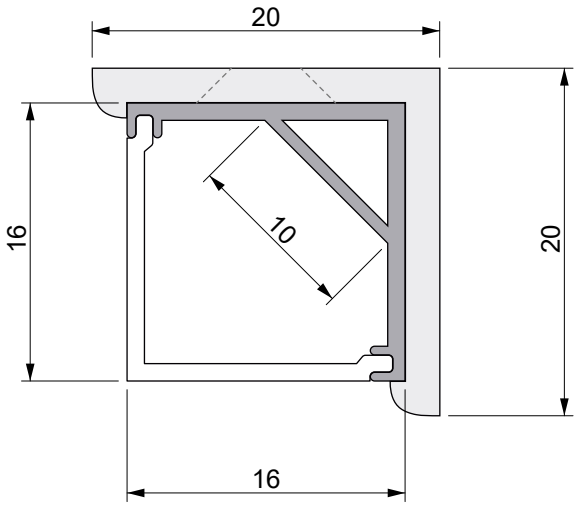
COMPONENTES
Suportes para fixação