DIMLUX

1400/4 BLANK NO FRAME - manual de instalação

Nicho:
1400/4 - C205 x L203 x A110mm

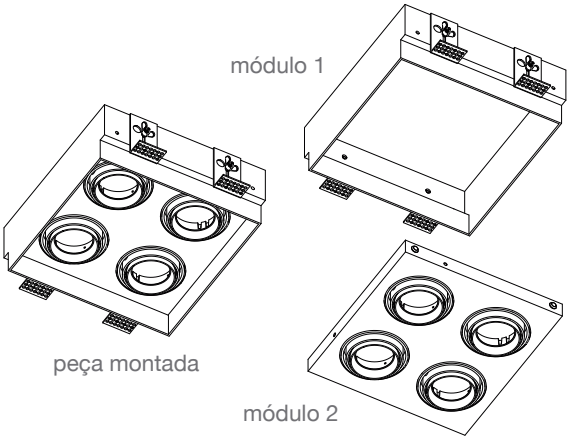

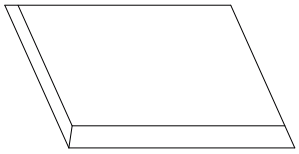

1 - Faça o corte no teto de acordo com a peça que será instalada;

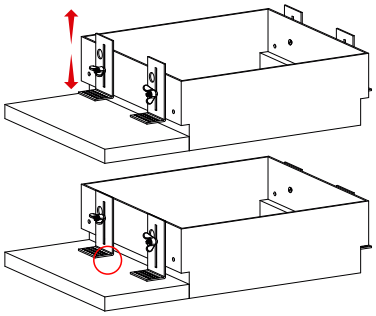

2 - Use o pedaço de gesso retirado do teto para regular as molas laterais, para fixação;

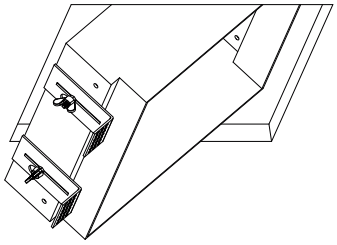

3 - Coloque o módulo 1 e gire-o para encaixá-lo no espaço do furo feito;

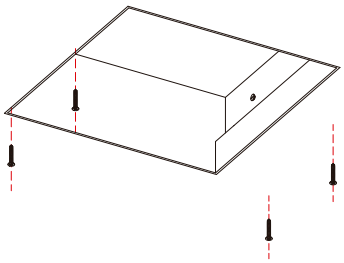

4 - Uma vez alinhada a borda com o teto, use parafusos para fixar o módulo 01, pelos dois lados, no gesso. Depois emasse o parafuso para que ele fique invisível e proceda com o chumbamento no teto e deixe com acabamento para a pintura;

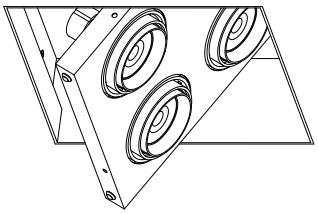

5 - Faça as instalações elétricas necessárias e depois insira o módulo 02, girando-o de forma a encaixá-lo perfeitamente no módulo 1, através do sistema “clique”.

Manutenção
troca de lâmpada
Para trocar a lâmpada, certifique-se de que não há corrente elétrica na luminária. Retire o módulo 02 empurrando um dos lados para cima a fim de desencaixá-lo.
Limpeza
Para fazer a limpeza da luminária, utilize um pano seco.

Atenção
- evite o acúmulo de gesso sobre as abas do módulo 01, sob a pena de dificultar o encaixe dos módulos;
- o módulo 01 deve ser instalado antes da finalização da pintura. Para uma melhor aplicação, coloque-o junto com a instalação do gesso.

Rua Pedro Alves, 205 - Santo Cristo - CEP 20220-280 / Tel. 55 21 2253-9444
www.dimlux.com.br