BLANK NO FRAME

CÓDIGO
1400-4

TIPO
Luminária de Embutir de Teto

INSTALAÇÃO
Gesso / Drywall

ÁREA DE INSTALAÇÃO
Interna

MATERIAIS
Alumínio injetado / Chapa de alumínio

DIMENSÕES
Produto: Comprimento 222 x Largura 205 x Altura 75 mm
Área exposta: Comprimento 200 x Largura 202 x Altura 30 mm

NICHO
Comprimento 205 x Largura 203 x Altura 110 mm

FONTE LUMINOSA
4x GU10 Dicróica - facho orientável

ACABAMENTO
Pintura Eletrostática Micro Texturizada

CORES DE ACABAMENTO
Opção1: Todo branco
Opção2: Base branca / Fundo preto / Spot preto
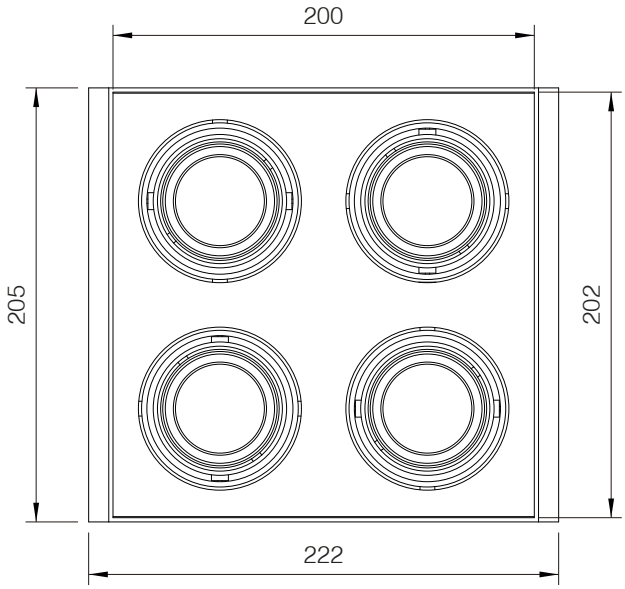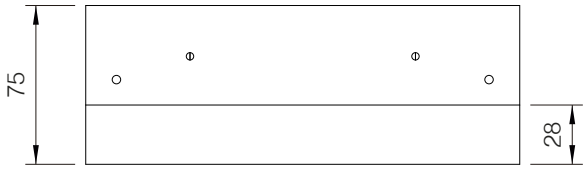
COMPONENTES
Soquete GU10 [4] / Parafuso [4] / trava [4] / Mola para lâmpada [4]