CONE

CÓDIGO
1862TL

TIPO
Luminária de Teto

INSTALAÇÃO
Gesso / Drywall / Marcenaria / Alvenaria

ÁREA DE INSTALAÇÃO
Interna

MATERIAIS
Tecido linho corcovado / Madeira maciça (Imbuia)

DIMENSÕES
Diâmetro 415 x Altura 290 mm

FONTE LUMINOSA
1x E27 Máx 60W

CORES DE ACABAMENTO
Bege
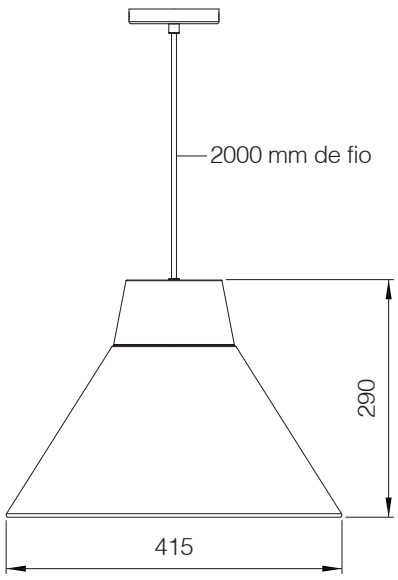
COMPONENTES
Parafuso [2] / Bucha [2]