# OSLO

**CÓDIGO**
ML-374

**TIPO**
Luminária de Teto

**INSTALAÇÃO**
Gesso / Drywall / Marcenaria / Alvenaria

**ÁREA DE INSTALAÇÃO**
Interna

**MATERIAIS**
Cúpula de tecido / Acrílico

**DIMENSÕES**
Diâmetro 600 x Altura 280 mm

**FONTE LUMINOSA**
3X E27 LED ATÉ 12W

**ACABAMENTO**
Cúpula: Tecido
Canopla: Pintura eletrostática Micro Texturizada

**CORES DE ACABAMENTO**
Cúpula: Branco
Fio: Preto

Cúpula: Tramado
Fio: Caramelo
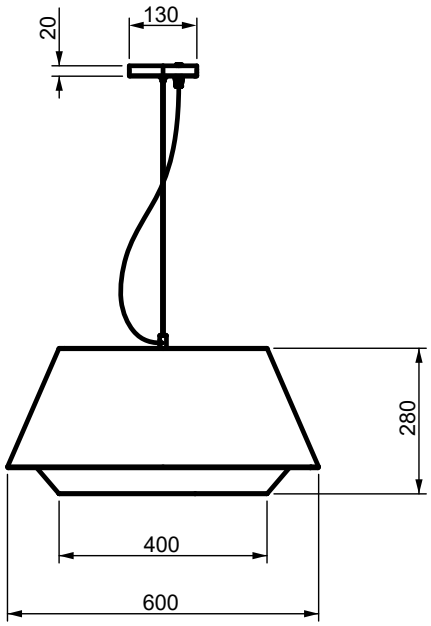
**COMPONENTES**
Parafuso [2] / Bucha [2]