TRUST

CÓDIGO
ML-125

TIPO
Luminária de Teto

INSTALAÇÃO
Gesso / Drywall / Marcenaria / Alvenaria

ÁREA DE INSTALAÇÃO
Interna

MATERIAIS
Cúpula de tecido com acrílico

DIMENSÕES
Cúpula: L1000 X A300 X C400 MM

FONTE LUMINOSA
1X E27 Bulbo Led até 12W

CORES DE ACABAMENTO
Cúpula: Tramado / Canopla: Cobre
Fio: Caramelo

COMPONENTES
Parafuso [4] / Bucha [4]

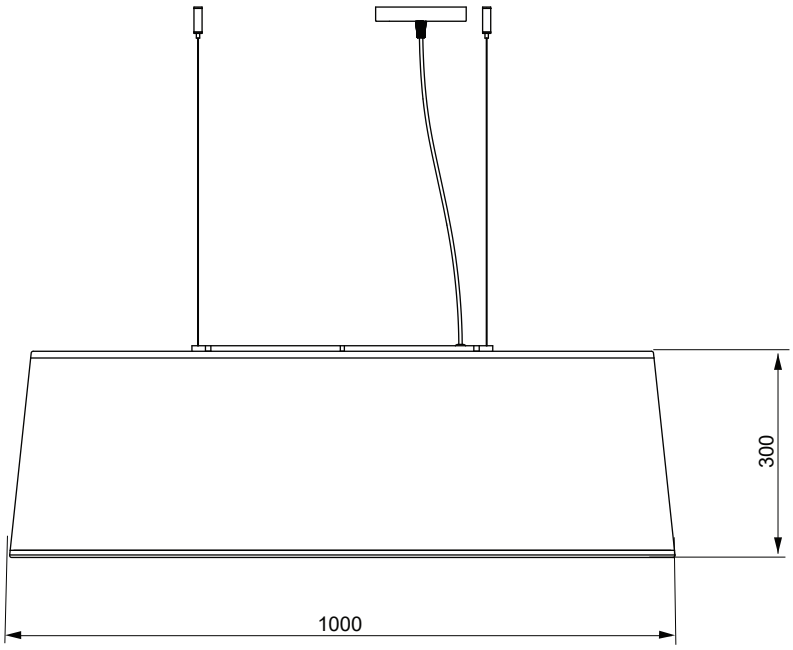

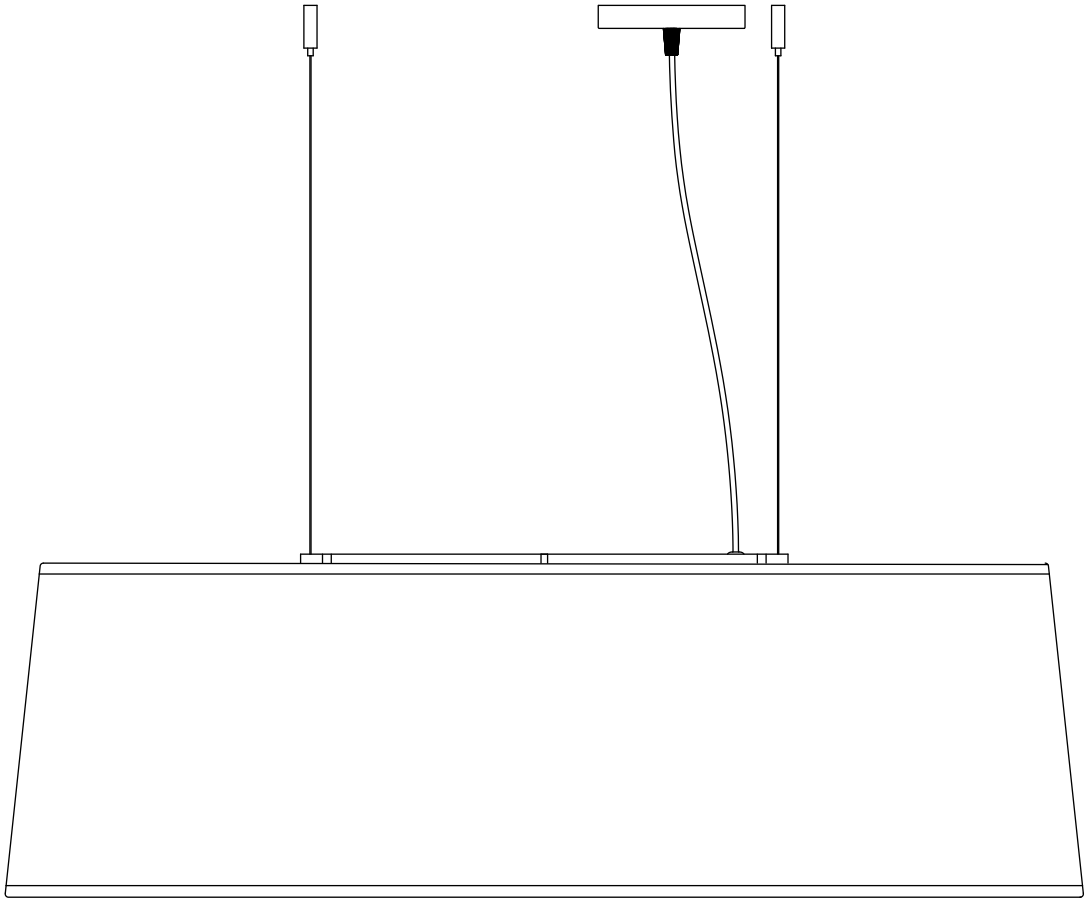

Cortar / Serrar.

conectar lâmpadas / Plugar / Encaixar

Aparafusar / atarrachar / Apertar

Zoom para mostrar detalhes importantes.

Isolar cabos elétricos com fita isolante

Cuidado eletricidade

Furar

Marcar com lápis

Atenção

Pinçar / Apertar

Espátula / emassar

despejar / concreto / cimento

Tirar medidas

Manutenção

troca de lâmpada

Para trocar a lâmpada, certifique-se de que não há corrente elétrica na luminária.

Limpeza

Para fazer a limpeza da luminária, utilize um pano seco.

1

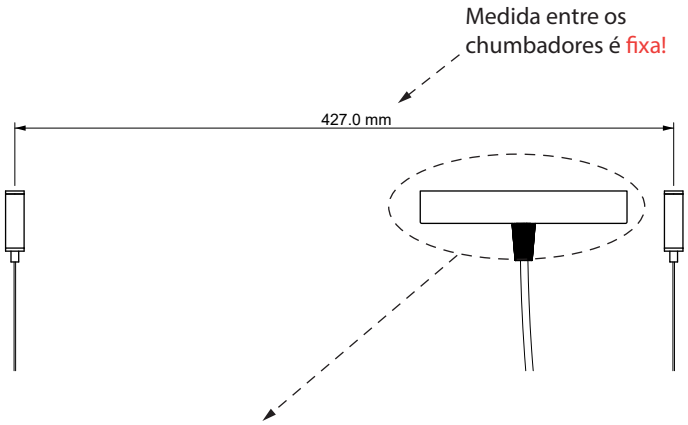

O posicionamento da canopla pode variar de acordo com a preferencia do cliente.

OBS: Para um resultado estético igual ao desenho da página anterior, siga as medidas da furação indicadas no próximo quadro.

2

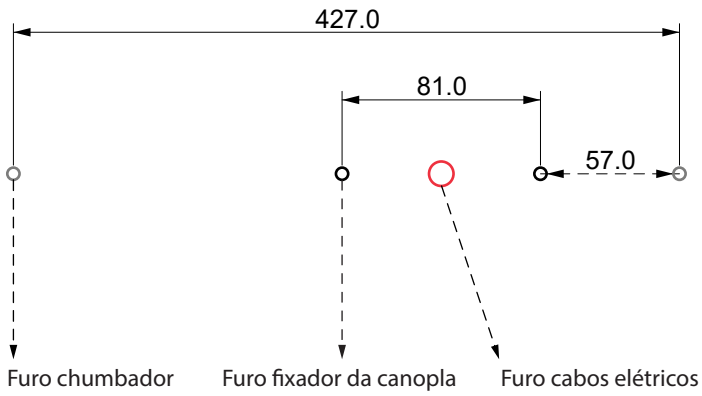

3

1°: Instalação dos Chumbadores.

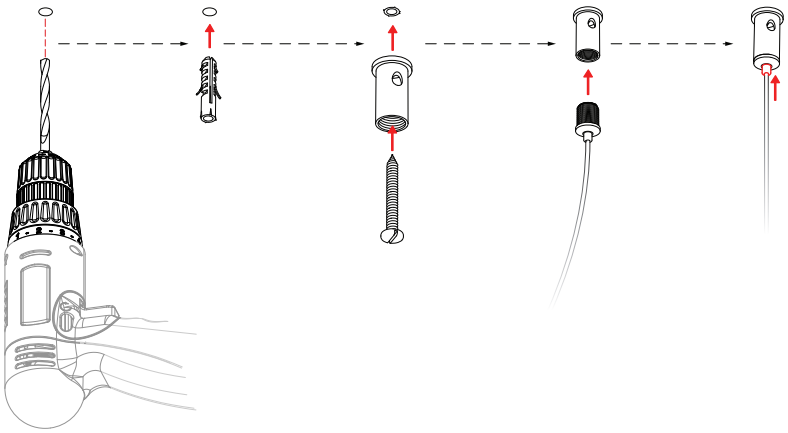

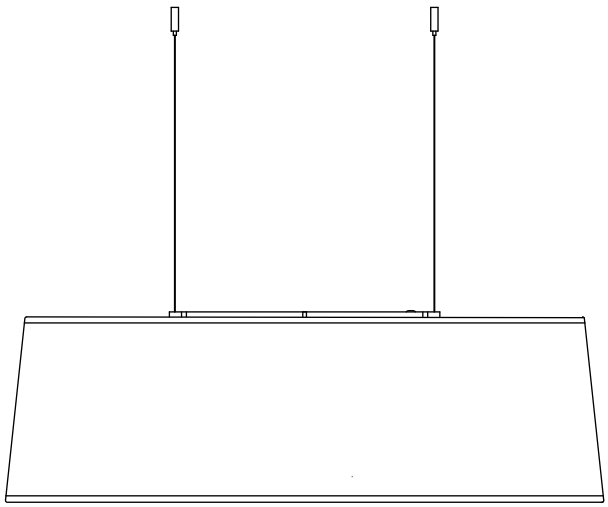

Manutenção

troca de lâmpada

Para trocar a lâmpada, certifique-se de que não há corrente elétrica na luminária.

Limpeza

Para fazer a limpeza da luminária, utilize um pano seco.

4

2°: Instalação do fixador.

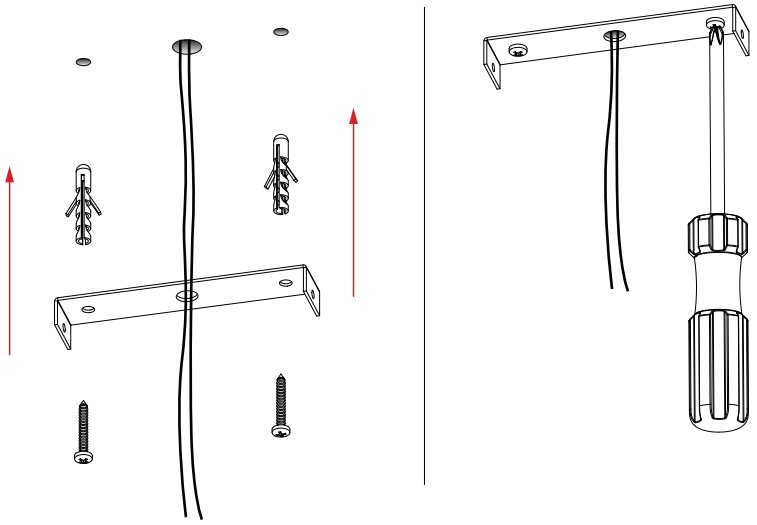

5

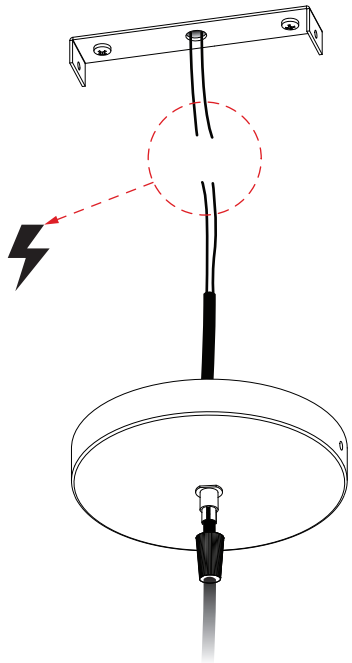

6

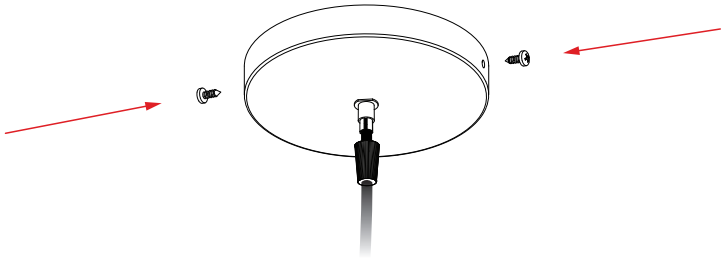

7

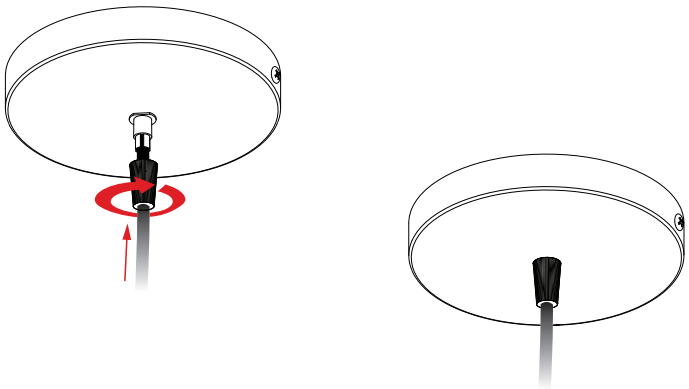

Manutenção

troca de lâmpada

Para trocar a lâmpada, certifique-se de que não há corrente elétrica na luminária.

Limpeza

Para fazer a limpeza da luminária, utilize um pano seco.